Topics

トピックス

ACサーボドライブ Σ-7シリーズ

第56回十大新製品賞 日本力賞を受賞

2014年1月、当社のACサーボドライブΣ-7シリーズが日刊工業新聞社主催の第56回十大新製品賞 日本力(にっぽんぶらんど)賞を受賞しました。

十大新製品賞は、その年に開発・実用化した新製品の中から、モノづくり産業の発展や日本の国際競争力強化に資する製品を選定し、表彰する制度です。その中の「日本力賞」は、日本発の技術で世界市場をけん引する製品に贈られる賞です。

Σ-7シリーズは、半導体・液晶製造装置や工作機械、ロボットなど様々な装置への搭載を想定して開発された製品です。「7つを極めた心揺さぶるソリューション」をコンセプトに、世界最高性能への追求はもちろん、操作簡単、環境性能、省スペースなどを実現し、お客様装置の生産性向上に貢献しています。

さらに、サーボパックには「QRコード」を取付けており、トラブル発生時にスマートフォンなどで対応方法を容易に調べることができます。

お客様のご要望を適切に捉え、高い技術力を駆使した結果、今回の受賞につなげることができました。

今後も、常に業界ニーズを察知し、新しい技術に果敢に挑戦しつづけ、お客様とともにブランド価値を高めていきたいと思います。

表彰式

Σ-7 モータとサーボパック

Σ-7 モータはこんなに小さくなりました!
Σ-7 モータのペーパークラフトを作ってみましょう。

Σ-7 モータの構造

QRコードを読み込むと、当社「e-メカサイト」の製品情報をご覧になることができます。

ペーパークラフトの作り方

- 準備道具：はさみ、カッター、両面テープ(のり)
- マークの説明：

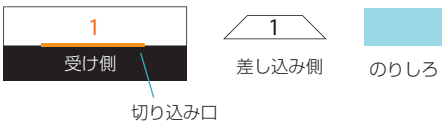

- 作業手順：
  - 「モータ本体」、「Lブラケット」、「インロー」、「シャフト」、「コネクタカバー」の各パーツの輪郭に沿って、はさみやカッターで切り抜きしてください。
  - オレンジの線に沿って、カッターで切り込み口を作ってください。
  - 差し込み側、受け側(白い部分)を表面から見て山折で折ってください。
  - 差し込み側のパーツを同じ番号の受け側の切り込み口に差し込んで組立てください。
  - のりしろ部分を両面テープやのりなどで接合してください。
  - 出来上がったモータを左記の写真とサイズを比較してみてください。

◆ 組立てた Σ-7モータの模型と、下記の従来モデル(Σ-Vモータ)と大きさを比較してみましょう。

従来モデルΣ-V(SGMJV-A5A3A21)原寸大

■ お問い合せ先:
モーションコントロール事業部 事業企画部 営業企画チーム
TEL: 04-2962-5470 FAX: 04-2962-5913

Σ-7 モータ ペーパークラフトを作ってみましょう。

• モータ本体

• Lブラケット

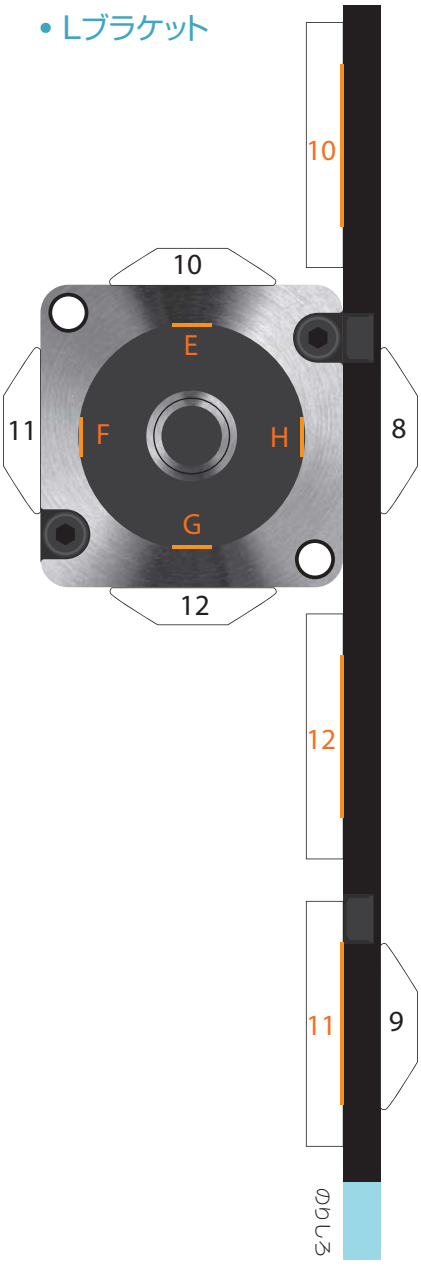

• コネクタカバー

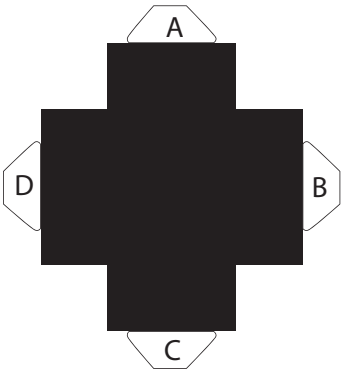

• シャフト

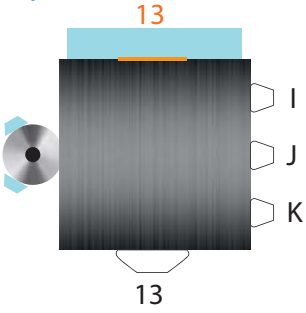
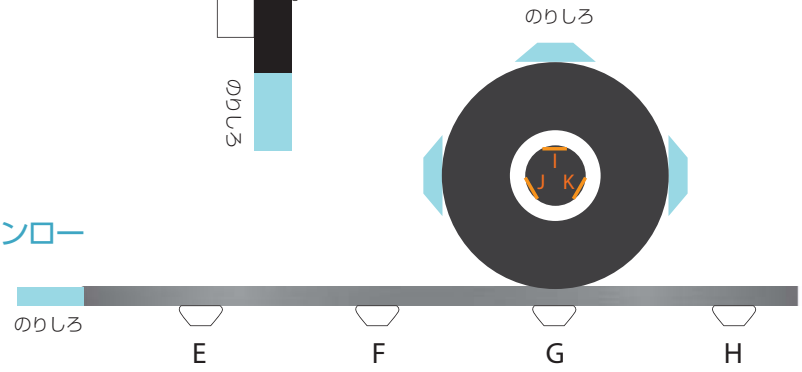
• インロー